inštaláciou a pred každým použitím zariadenia si prečítajte tento návod na montáž a použitie (obr. A).
2. Zariadenie je vhodné len na použitie v interiéri a len na určený účel (obr. B).
3. Zariadenie by malo byť pripojené iba k sieťovému systému, ktorého menovité napätie a menovitá frekvencia zodpovedajú tým, ktoré sú uvedené na zariadení.
4. Ak je vonkajšia hadica alebo kábel svietidla poškodený, nesmie sa vymeniť; armatúra musí byť zničená (obr. C).
5. VAROVANIE! Pred otvorením svietidla kvôli údržbe odpojte zariadenie od zdroja napájania. Pred vložením ruky do vody vždy odpojte všetky zariadenia vo vnútri nádoby od zdroja napájania (obr. D).
6. Toto zariadenie môžu používať deti vo veku najmenej 3 rokov a osoby s telesným, mentálnym postihnutím a osoby bez skúseností a znalostí o zariadení, ak je zabezpečený dohľad alebo poučenie o bezpečnom používaní zariadenia, aby sa pochopili súvisiace riziká. Deti by sa nemali hrať s vybavením. Deti bez dozoru by nemali čistiť a udržiavať zariadenie (obr. E).
7. Svetelný zdroj tohto svietidla nie je vymeniteľný. Na konci životnosti je potrebné vymeniť celé svietidlo.

INŠTALÁCIA A ÚDRŽBA. Osvetľovacie moduly dodávané s krytmi LEDDY využívajú najmodernejšie technológie. LED technológie. Výkonné LED diódy vyžarujú silné svetlo s farebnou teplotou 7000 K (DAY). Osvetlenie môže vymeniť koncový používateľ. Moduly LEDDY TUBE PLANT s farebnou teplotou 9000 K sú k dispozícii aj ako voliteľné príslušenstvo. Montáž osvetľovacieho modulu do veka je znázornená na obr. 3 (LEDDY 40 a 60) a na obr. 4 (LEDDY 75). Osvetľovací modul je bezúdržbový. V prípade potreby oprášte jeho povrch suchou čistou handričkou.

DEMONTÁŽ A LIKVIDÁCIA. Je zakázané vyhadzovať použité elektrické a elektrické zariadenia do odpadkového koša. Triedenie a správne využívanie tohto druhu odpadu vedie k ochrane zdrojov prírodného prostredia. Odpad z elektrických a elektronických zariadení môže obsahovať nebezpečné látky. Správnou likvidáciou použitého zariadenia sa zabráni možným negatívnym vplyvom na životné prostredie a zdravie. Používateľ je zodpovedný za doručenie použitého produktu na špecializované zberné miesto, kde bude bezplatne prijatý. Informácie o takomto zariadení môžete získať na miestnych úradoch u predajcu produktu.

ZÁRUČNÉ PODMIENKY. Výrobca poskytuje záruku 24 mesiacov od dátumu nákupu. Záruka sa vzťahuje na chyby spôsobené chybou výrobcu, t. j. chybným materiálom alebo chybami pri montáži. Nevzťahuje sa na škody spôsobené chybou používateľa spôsobenú nesprávnou manipuláciou so zariadením alebo používaním zariadenia na účely, ktoré nie sú v súlade s jeho určením. Pozor: akýkoľvek pokus o úpravu alebo demontáž nad rámec bežného používania a údržby spôsobí stratu záruky. V prípade nesprávnej prevádzky zariadenia ho zašlite s vyplneným záručným listom na adresu výrobcu alebo distribútora. Zhoda dátumu výroby vyrazeného na výrobku a zapísaného v záručnom liste je predpokladom pre prijatie záruky. Nasledujúce záručné podmienky nevylučujú, neobmedzujú ani nepozastavujú práva používateľa vyplývajúce z nesúladu tovaru so zmluvou. Záruka je obmedzená len na opravu alebo výmenu jednotky a nevzťahuje sa na následné straty alebo poškodenia živých alebo neživých predmetov.

LT VARTOTOJO VADOVE

Dėkojame, kad pasirinkote AQUAEL produktą. Esame įsitikinę, kad būsite patenkinti jo veikimu. Prieš naudodami gaminį, prašome atidžiai perskaityti naudojimo instrukciją, kad išvengtumėte galimų problemų.

PAVADINIMAS IR SAVYBĖS. LEDDY dangteliai skirti gėlo vandens akvariumams. Jie naudojami apšviesti bako vidų, užkirsti kelią žuvims šokinėti ir sumažinti vandens garavimą bei šilumos nuostolius. Jie yra ypač patvarūs dėl gamyboje naudojamos liejimo technologijos. Dangteliuose yra įmontuotas apšvietimo įrenginys ir žuvų šerimo atvartas. Šiame gaminyje yra šviesos šaltinis, kurio energijos vartojimo efektyvumo klasė yra F. Apšvietimą gali pakeisti galutinis vartotojas (3–4 pav.).Dangtyje sumontuotas apšvietimas yra unikalus dienos ir nakties LED modulis, veikiantis trimis režimais: DIENA / SAULĖTEKIS / NAKTIS. DIENOS režimas yra pagrindinis ir stipriausia šviesa, apšviečianti akvariumą dienos metu. SAULĖTEKIO režimas turi sumažintą šviesos srautą iki 50%, plius mėlyna šviesa. Jis veikia gerai kaip pirmasis režimas po nakties ir maitinant žuvis, ypač jei turite drovių atsargų. NAKTIES režimas yra mėlynas švytėjimas, suteikiantis unikalią galimybę stebėti akvariumą po tamsos, įskaitant žuvis ir naktinius gyvūnus. Dienos ir nakties apšvietimas gražiai išryškins jūsų akvariumo interjero išdėstymą tiek dieną, tiek naktį ir padarys jį jaukesnį. Darbo režimo keitimas DIENA / SAULĖTEKIS / NAKTIS įvyksta išjungus ir įjungus modulį jungikliu ne ilgiau kaip per 5 sekundes. Tiesioginis perjungimas į DIENOS režimą vyksta išjungus modulį ilgiau nei 5 sekundes ir tada jį paleidus iš naujo.LEDDY TUBE modulis skleidžia daug daugiau šviesos nei įprasta luminescencinė lempa, tuo pačiu sunaudodamas apie 50% mažiau energijos. Skirtingai nuo liuminescencinių lempų, LED modulio nereikia dažnai keisti. LEDDY dangtis suteikia galimybę lengvai įdiegti papildomą apšvietimo modulį, priklausomai nuo vartotojo poreikių. Dangtyje yra "Smart Open" sistema, kuri pašalina vyrių ir atramų poreikį keliant dangtį. Per dangčio viduje esančius kanalus kondensuotas vanduo surenkamas ir išleidžiamas atgal į baką. Dangtelio gale yra specialūs grioveliai, kurie palengvina angų darymą pakabos (1 pav.) arba kanistro (2 pav.) filtro montavimui. Atkreipkite dėmesį, kad padarydami tokias angas dangtyje, neprarandate gamintojo garantijos.

SAUGAUS NAUDOJIMO SĄLYGOS

Šis prietaisas pagamintas laikantis galiojančių ES saugos standartų. Norėdami užtikrinti ilgalaikį ir saugų prietaiso naudojimą, perskaitykite šias saugaus naudojimo sąlygas.
1. Atsargiai! Prieš naudodami atidžiai perskaitykite. Laikykite šį dokumentą ateičiai. Prieš montuodami ir prieš kiekvieną prietaiso naudojimą, perskaitykite šias surinkimo ir naudojimo instrukcijas (A pav.).
2. Prietaisas tinka naudoti tik patalpose ir tik pagal paskirtį (B pav.).
3. Prietaisas turėtų būti prijungtas tik prie tinklo sistemos, kurios vardinė įtampa ir vardinis dažnis atitinka nurodytąją ant prietaiso.
4. Jei pažeista išorinė šviesos armatūros žarna arba laidas, jo negalima pakeisti; Armatūra turi būti sunaikinta (C pav.).
5. ĮSPĖJIMAS! Prieš atidarydami šviestuvą techninei priežiūrai, atjunkite prietaisą nuo maitinimo šaltinio. Prieš įdėdami ranką į vandenį, visada atjunkite visus konteinerio viduje esančius prietaisus nuo jų maitinimo šaltinio (D pav.).
6. Šia įranga gali naudotis ne jaunesni kaip 3 metų vaikai, fizinę ir psichinę negalią turintys asmenys bei asmenys, neturintys patirties ir žinių apie įrangą, jei užtikrinama įrangos saugaus naudojimo priežiūra arba instruktavimas, kad būtų galima suprasti susijusią riziką. Vaikai neturėtų žaisti su įranga. Neprižiūrimi vaikai neturėtų valyti ir prižiūrėti įrangos (E pav.).
7. Šio šviestuvo šviesos šaltinis nekeičiamas. Visas šviestuvas turi būti pakeistas pasibaigus jo tarnavimo laikui.

MONTAVIMAS IR PRIEŽIŪRA. Apšvietimo moduliai, tiekiami su LEDDY dangteliais, naudoja moderniausias LED technologijas. Galingi šviesos diodai skleidžia stiprią šviesą, kurios spalvinė temperatūra yra 7000 K (DAY). Apšvietimą gali pakeisti galutinis vartotojas. LEDDY TUBE PLANT moduliai, kurių spalvinė temperatūra yra 9000 K, taip pat tiekiami kaip papildomi priedai. Apšvietimo modulio montavimas į dangtį parodytas 3 paveiksle (LEDDY 40 ir 60), 4 paveiksle (LEDDY 75). Apšvietimo modulis nereikalauja priežiūros. Jei reikia, naudokite sausą švarią šluostę, kad nuvalytumėte jo paviršių.

IŠMONTAVIMAS IR ŠALINIMAS. Panaudotą elektros ir elektros įrangą draudžiama išmesti į šiukšlių dėžę. Atskyrus ir tinkamai panaudojus šios rūšies atliekas, išsaugomi gamtinės aplinkos ištekliai. Elektros ir elektroninės įrangos atliekose gali būti pavojingų medžiagų. Tinkamas panaudotos įrangos šalinimas padės išvengti galimo neigiamo poveikio aplinkai ir sveikatai. Vartotojas yra atsakingas už panaudoto produkto pristatymą į specializuotą surinkimo punktą, kur jis bus priimtas nemokamai. Informaciją apie tokį objektą galite gauti vietos valdžios institucijose pas produkto pardavėją.

GARANTIJOS SĄLYGOS. Gamintojas suteikia 24 mėnesių garantiją, pradedant nuo pirkimo datos. Garantija taikoma defektams, atsiradusiems dėl gamintojo kaltės, t. y. nekokybiškų medžiagų ar surinkimo klaidų. Tai neapima žalos, atsiradusios dėl vartotojo kaltės, atsiradusios dėl netinkamo įrenginio naudojimo ar įrenginio naudojimo tikslais, nesuderinamais su jo paskirties vieta. Dėmesio: bet koks modifikavimas ar bandymas išardyti, viršijantis įprastą naudojimą ir priežiūrą, sukelia garantijos negaliojimą. Pastebėjus netinkamą prietaiso veikimą, išsiųskite jį su užpildyta garantijos kortele gamintojo ar platintojo adresu. Pagaminimo datos, įspaustos ant gaminio ir parašytos garantijos korteleje, atitiktis yra būtina sąlyga norint priimti garantiją. Šios garantijos sąlygos nepanaikina, neapriboja ir nesustabdo vartotojo teisių, atsirandančių dėl prekių neatitikimo sutarčiai. Garantija taikoma tik įrenginio remontui arba pakeitimui ir neapima pasekminių nuostolių ar žalos animuotiems ar negyviems objektams.

LV LIETOTĀJA ROKASGRĀMATĀ

Paldies, ka izvēlējāties AQUAEL produktu. Mēs esam pārliecināti, ka jūs būsiet apmierināti ar tā sniegumu. Pirms produkta lietošanas lūdzam rūpīgi izlasīt lietošanas instrukciju, lai izvairītos no iespējamām problēmām.

APZĪMĒJUMS UN ĪPAŠĪBAS. LEDDY vāki ir paredzēti saldūdens akvārijiem. Tos izmanto, lai apgaismotu tvertnes iekšpusi, novērstu zivju izlēkšanu un samazinātu ūdens iztvaikošanu un siltuma zudumus. Tie ir ārkārtīgi izturīgi, pateicoties ražošanā izmantotajai iesmidzināšanas formēšanas tehnoloģijai. Vāki ir aprīkoti ar iebūvētu apgaismojuma ierīci un zivju barošanas atloku. Šis produkts satur gaismas avotu ar energoefektivitātes klasi F. Apgaismojumu var aizstāt gala lietotājs (skat. 3.- 4. att.). Vākā uzstādītais apgaismojums ir unikāls dienas un nakts LED modulis, kas darbojas trīs režīmos: DAY / DAYBREAK / NIGHT. DAY režīms ir pamata un spēcīgākais apgaismojums akvārija apgaismošanai dienas laikā. DAYBREAK režīmam ir samazināta gaismas jauda līdz 50%, plus zilā gaisma. Tas ir ideāls pirmais režīms pēc nakts un barošanas laikā, īpaši, ja jums ir kautrīgi dzīvnieki. NAKTS režīms ir zils spīdums, kas sniedz unikālu iespēju novērot akvārija pēc tumsas iestāšanās, ieskaitot zivis un nakts dzīvniekus. Dienas un nakts apgaismojums skaisti izcels jūsu akvārija interjera izkārtojumu gan dienā, gan naktī, padarot to mājīgāku. Darbības režīma maiņa (DAY / DAYBREAK / NIGHT) notiek, izslēdzot un ieslēdzot moduli ar slēdzi ne ilgāk kā 5 sekundēs. Pārslēgšanās tieši uz DAY režīmu notiek, ja modulis ir izslēgts ilgāk par 5 sekundēm un pēc tam tiek restartēts. LEDDY TUBE modulis izstaro daudz vairāk gaismas nekā parastā dienasgaismas spuldze, vienlaikus patērējot aptuveni 50% mazāk enerģijas. Atšķirībā no dienasgaismas spuldzēm, LED modulis neprasa biežu nomaiņu. LEDDY vāks ļauj viegli uzstādīt papildu apgaismojuma moduli, atkarībā no lietotāja vajadzībām. Vāks ir aprīkots ar Smart Open sistēmu, kas novērš nepieciešamību pēc eņģēm un aksesuāriem, pacelot vāku. Caur caurulu tīklu vāka iekšpusē kondensētais ūdens tiek savākts un novadīts atpakaļ tvertnē. Vāka aizmugurē ir īpašas rievas, kas atviegļo atveru izveidi pakaramā (skat. 1. att.) vai tvertnes (skat. 2. att.) filtra uzstādīšanai. Ņemiet vērā, ka, veicot šādas atveres vākā, jūs nezaudējat ražotāja garantiju.

DROŠAS LIETOŠANAS NOSACĪJUMI

Šī ierīce ir ražota saskaņā ar spēkā esošajiem ES drošības standartiem. Lai nodrošinātu ilgstošu un drošu ierīces lietošanu, lūdzu, izlasiet tālāk sniegtos drošas lietošanas nosacījumus.
1. Uzmanību! Pirms lietošanas, lūdzu, uzmanīgi izlasiet. Saglabājiet šo dokumentu turpmākai atsaucei. Pirms instalēšanas un pirms katras ierīces lietošanas, lūdzu, iepazīstieties ar šīm montāžas un lietošanas instrukcijām (A attēls).
2. Ierīce ir piemērota tikai lietošanai telpās un tikai paredzētajam mērķim (B attēls).
3. Ierīci drīkst pieslēgt tikai elektrotīkla sistēmai, kuras nominālais spriegums un nominālā frekvence atbilst tiem, kas norādīti uz ierīces.
4. Ja gaismas stiprinājuma ārējā šļūtene vai vads ir bojāts, to nedrīkst nomainīt; armatūra ir jāizņicina (C attēls).
5. BRĪDINĀJUMS! Pirms atverat gaismas stiprinājumu apkopei, atvienojiet ierīci no strāvas avota. Pirms ievietojat roku ūdenī, vienmēr atvienojiet visas ierīces, kas atrodas konteinera iekšpusē, no to barošanas avota (D attēls).
6. Šo aprīkojumu var lietot vismaz 3 gadus veci bērni un personas ar fiziskiem, garīgiem traucējumiem un personas, kurām nav pieredzes un zināšanu par aprīkojumu, ja ir nodrošināta uzraudzība vai instrukcija par iekārtas drošu lietošanu, lai izprastu ar to saistītos riskus. Bērniem nevajadzētu spēlēties ar aprīkojumu. Neuzraudzītiem bērniem nevajadzētu tīrīt un uzturēt aprīkojumu (E attēls).
7. Šī gaismekļa gaismas avots nav nomaināms. Viss gaismeklis ir jānomaina, sasniedzot tā kalpošanas laika beigas.

UZSTĀDĪŠANA UN APKOPE. Apgaismojuma moduļi, kas tiek piegādāti kopā ar LEDDY vākiem, izmanto vismodernākos sasniegumus LED tehnoloģijā. Jaudīgās gaismas diodes izstaro spēcīgu gaismu ar krāsu temperatūru 7000 K (DIENA). Apgaismojumu var aizstāt gala lietotājs. LEDDY TUBE PLANT moduļi ar krāsu temperatūru 9000 K ir pieejami arī kā papildu piederumi. Apgaismojuma moduļa montāža vāciņā ir parādīta 3. attēlā (LEDDY 40 un 60) un 4. attēlā (LEDDY 75). Apgaismojuma modulim nav nepieciešama apkope. Ja nepieciešams, izmantojiet sausu, tīru drānu, lai notīrītu tā virsmu.

DEMONTĀŽA UN IZNĪCINĀŠANA. Izlietotās elektriskās un elektriskās iekārtas aizliegts izmest atkritumu tvertnē. Šāda veida atkritumu segregācija un pareiza izmantošana noved pie dabiskās vides resursu saglabāšanas. Elektrisko un elektronisko iekārtu atkritumi var saturēt bīstamas vielas. Pareiza lietoto iekārtu iznīcināšana novērsīs iespējamo negatīvo ietekmi uz vidi un veselību. Lietotājs ir atbildīgs par lietotās preces nogādāšanu specializētā savākšanas punktā, kur tā tiks pieņemta bez maksas. Jūs varat iegūt informāciju par šādu objektu vietējās iestādēs pie produkta pārdevēja.

GARANTIJAS NOSACĪJUMI. Ražotājs piešķir 24 mēnešu garantiju, sākot no iegādes dienas. Garantija attiecas uz defektiem, kas radušies ražotāja vainas dēļ, t.i., bojātiem materiāliem vai montāžas kļūdām. Tā neattiecas uz bojājumiem lietotāja vainas dēļ, kas radušies nepareizas ierīces lietošanas rezultātā vai ierīces izmantošanas mērķiem, kas neatbilst tās galamērķim. Uzmanību: jebkurš modifikācijas vai demontāžas mēģinājums, kas pārsniedz parasto lietošanu un apkopi, izraisa garantijas anulēšanu. Ja pamanāt nepareizu ierīces darbību, nosūtiet to ar aizpildītu garantijas karti uz ražotāja vai izplatītāja adresi. Uz preces apzīmogotā un garantijas kartē ierakstītā izgatavošanas datuma atbilstība ir priekšnoteikums garantijas pieņemšanai. Tālāk minētie garantijas nosacījumi neizslēdz, neierobežo vai neaptur lietotāja tiesības, kas izriet no preču neatbilstības līgumam. Garantija attiecas tikai uz ierīces remontu vai nomaiņu, un tā neattiecas uz izrietošiem zaudējumiem vai bojājumiem animēties vai nedziviem objektiem.

EE KASUTUSJUHENDIS

Täname, et valisite AQUAELi toote. Oleme kindlad, et jääte selle toimivusega rahule. Võimalike probleemide vältimiseks palume teil enne toote kasutamist hoolikalt läbi lugeda kasutusjuhendi.

NIMETUS JA OMADUSED. LEDDY kaaned on mõeldud mageveeakvaariumide jaoks. Neid kasutatakse paagi sisevalgustamiseks, kalade välja hüppamise vältimiseks ning vee aurustumise ja soojuskadude vähendamiseks. Need on erakordselt vastupidavad tänu nende tootmisel kasutatavale survevalutehnoloogiale. Kaaned on varustatud sisseehitatud valgustusseadme ja kalade söötmise klapiga. See toode sisaldab valgusallikat, mille energiatõhususe klass on F. Valgustust saab asendada lõppkasutaja (joonis 3-4). Kaanele paigaldatud valgustus on ainulaadne Day & Night LED-moodul, mis töötab kolmes režiimis: PÄEV / PÄEVAKOIDIK / ÖÖ. PÄEV-režiim on põhiline ja tugevaim valgus akvaariumi valgustamiseks päevasel ajal. PÄEVAKOIDIK režiimil on vähendatud valgusvõimsus kuni 50%, pluss sinine valgus. See töötab hästi esimese režiimina pärast ööd ja söötmise ajal, eriti kui teil on häbelik varu. ÖÖ režiim on sinine kuma, mis annab ainulaadse võimaluse jälgida akvaariumi pärast pimedat, sealhulgas kalu ja öiseid loomi. Päeva- ja öövalgustus tõstab kaunilt esile teie akvaariumi interjööri nii päeval kui öösel, muutes selle hubasemaks. Töörežiimi PÄEV / PÄEVAKOIDIK / ÖÖ muutmine toimub pärast mooduli välja- ja sisselülitamist lülitiga mitte rohkem kui 5 sekundiga. Otse PÄEV-režiimile lülitumine toimub pärast mooduli väljalülitamist kauemaks kui 5 sekundiks ja seejärel taaskäivitamist. LEDDY TUBE moodul kiirgab palju rohkem valgust kui tavaline luminofoorlamp, tarbides samal ajal umbes 50% vähem energiat. Erinevalt luminofoorlampidest ei vaja LED-moodul sagedast vahetamist. LEDDY kaas võimaldab hõlpsasti paigaldada lisavalgustusmooduli, sõltuvalt kasutaja vajadustest. Kaas on varustatud Smart Open süsteemiga, mis välistab kaane tõstmisel vajaduse hingede ja rekvisiitide järele. Kaane sees oleva tuubulite võrgu kaudu kogutakse kondensvesi kokku ja juhitakse tagasi paaki. Kaane tagaküljel on spetsiaalsed sooned, mis hõlbustavad avade tegemist hangoni (joonis 1) või kanistri (joonis 2) filtri paigaldamiseks. Pange tähele, et selliste avade tegemine kaanesse ei kaota te tootja garantiid.

OHUTU KASUTAMISE TINGIMUSED

See seade on valmistatud vastavalt kehtivatele EL-i ohutusstandarditele. Seadme pikaajalise ja ohutu kasutamise tagamiseks lugege läbi järgmised ohutu kasutamise tingimused.
1. Ettevaatust! Enne kasutamist lugege hoolikalt läbi. Hoidke see dokument edaspidiseks kasutamiseks alles. Enne seadme paigaldamist ja enne iga kasutamist tutvuge nende montaaži- ja kasutusjuhistega (joonis A).
2. Seade sobib kasutamiseks ainult siseruumides ja ainult sihtotstarbeliselt (joonis B).
3. Seadet tohib ühendada ainult vooluvõrku, mille nimipinge ja nimisagedus vastavad seadmel näidatule.
4. Kui valgusti väline voolik või juhe on kahjustatud, ei tohi seda asendada; liitmik tuleb hävitada (joonis C).
5. HOIATUS! Enne valgusti hoolduseks avamist ühendage seade vooluvõrgust lahti. Enne käe vette panemist eemaldage alati kõik anumas olevad seadmed toiteallikast (joonis D).
6. Neid seadmeid võivad kasutada vähemalt 3-aastased lapsed ja füüsilise või vaimse puudega isikud ning isikud, kellel puuduvad kogemused ja teadmised seadmete kohta, kui on tagatud seadme ohutu kasutamise järelevalve või juhendamine, et mõista kaasnevaid ohte. Lapsed ei tohiks seadmetega mängida. Järelevalveta lapsed ei tohi seadmeid puhastada ega hooldada (joonis E).
7. Selle valgusti valgusallikas ei ole vahetatav. Kogu valgusti tuleb oma eluea lõppedes välja vahetada.

PAIGALDUS JA HOOLDUS. LEDDY-katetega kaasas olevad valgustusmoodulid kasutavad tipptasemel LED-tehnoloogiat. Võimsad LED-id kiirgavad tugevat valgust värvitemperatuuriga 7000 K (DAY). Valgustust saab lõppkasutaja vajadusel vahetada. Lisavarustusena on saadaval ka LEDDY TUBE PLANT moodulid värvitemperatuuriga 9000 K. Valgustusmooduli kokkupanek kaane külge on näidatud joonisel 3 (LEDDY 40 ja 60) ja joonisel 4 (LEDDY 75). Valgustusmoodul on hooldusvaba. Vajadusel kasutage selle pinna puhastamiseks kuiva ja puhta lappi.

LAHTIVÕTMINE JA UTILISEERIMINE. Kasutatud elektri- ja elektriseadmeid on keelatud visata prügikasti. Selliste jäätmete eraldamine ja nõuetekohane kasutamine viib looduskeskkonna ressursside säästmiseni. Elektri- ja elektroonikaseadmete jäätmed võivad sisaldada ohtlikke aineid. Kasutatud seadmete nõuetekohane utiliseerimine väldib võimalikke negatiivseid mõjusid keskkonnale ja tervisele. Kasutaja vastutab kasutatud toote toimetamise eest spetsiaalsesse kogumispunkti, kus see tasuta vastu võetakse. Teavet sellise võimaluse kohta saate kohalikust omavalitsusest toote müüjalt.

GARANTII TINGIMUSED. Tootja annab 24-kuulise garantii alates ostukuupäevast. Garantii katab defektid, mis tulenevad tootja süüst, st defektsed materjalid või montaaživead. See ei kata kahjusid, mis on põhjustatud kasutaja süül, mis on põhjustatud seadme ebaõigest käsitsemisest või seadme kasutamisest selle sihtkohast erinevatel eesmärkidel. Tähelepanu: igasugune muutmis- või lahtivõtmiskatse, mis ületab tavapärast kasutamist ja hooldust, kaotab garantii kehtivuse. Seadme ebaõige töö märkamisel saatke see koos täidetud garantiikaardiga tootja või edasimüüja aadressile. Garantii aktsepteerimise eelduseks on tootele tembeldatud ja garantiikaardile kirjutatud tootmiskuupäeva vastavus. Järgmised garantiitingimused ei välista, piira ega peata kasutaja õigusi, mis tulenevad kauba lahknevusest lepingust. Garantii piirdub ainult seadme parandamise või asendamisega ning ei kata elusate või elutute esemete kaudset kadumist või kahjustumist.

GARANZIA • GARANCIAKÁRTYA • CARD DE GARANȚIE
ZÁRUČNÝ LIST • GARANTIJOS KORTELĖ
GARANTIJAS KARTE • TAGATISE KAART

Data di vendita • Az értékesítés dátuma • Data vânzării • Dátum predaja
Pardavimo data • Pārdošanas datums • Müügi kuupäev

Timbro e firma del venditore • Bélyegző és aláírás seler • Ștampila și semnătura seler
Pečiatka a podpis selera • Selerio antspaudas ir parašas
Selera zīmogs un paraksts • Seleri tempel ja allkiri

COMMENTI DEL CLIENTE • AZ ÜGYFÉL MEGJEGYZÉSEI • OBSERVAȚIILE CLIENTULUI
POZNÁMKY KLIENTA • KLIENTO PASTABOS • KLIENTU PIEZĪMES • KLIENDI MÄRKUSED
Descrizione del guasto: • Hiba leírása: • Descrierea defectului: • Popis chyby:
Defekto aprašymas • Defekta apraksts: • Defekti kirjeldus:

AQUAEL®

LEDDY COVER
DAY & NIGHT

CE EAC

40 • 60 • 75

IT HU RO SK LT LV EE

B

AQUAEL Sp. z o. o.
PL, 02-849 Warszawa, ul. Krasnowolska 50
www.aquael.com, e-mail: service@aquael.com

A / MULTI-4b 2025-03-03

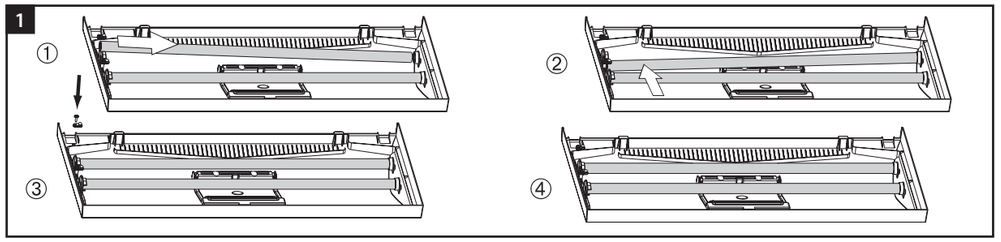

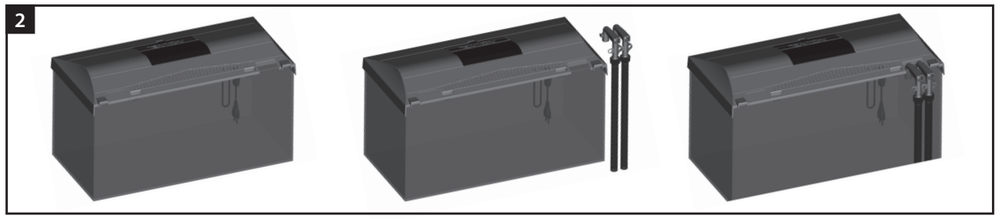

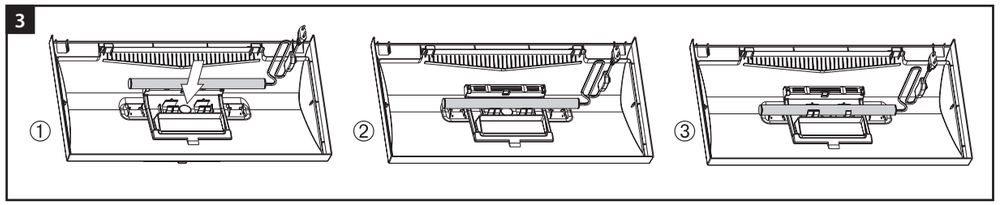

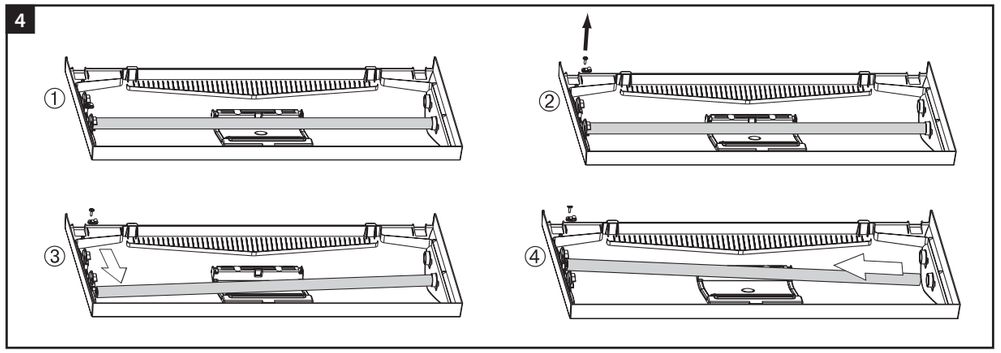

SPECIFICHE TECNICHE • MŰSZAKI SPECIFIKÁCIÓ • SPECIFICAȚII TEHNICE • TECHNICKÁ ŠPECIFIKÁCIA TECHNINĖ SPECIFIKACIJA • TEHNISKĀ SPECIFIKĀCIJA • TEHNILISED ANDMED

LEDDY COVER DAY & NIGHT		40	60	75
Tensione • Feszültség • Voltaj • Napätie Ţtampa • Spriegums • Pinge	V	(*)		
Frequenza • Frekvencia • Frecvenţă • Frekvencia Dažnis • Frekvence • Sagedus	Hz	(*)		
Dimensioni • Méretek • Dimensiuni • Rozmery Matmenys • Izmēri • Mõõtmed	cm	40×25	60×30	75×35
LT Illuminazione • LT világítás • LT Iluminat • LT Osvetlenie LT Apšvietimas • LT Apgaismojums • LT Valgustus	W	(*)	(*)	(*)
Classe IP dell'apparecchio di illuminazione • A lámpatest IP osztálya Clasa IP a dispozitivului de iluminat • Trieda IP svietidla Apšvietimo įrenginio IP klasė • Apgaismes ķermeņu IP klase Valgusti IP-klass		IPX8		

(*) la tensione e la frequenza dell'apparecchio come indicato sull'etichetta del prodotto
(*) az eszköz feszültsége és frekvenciája a termék címkéjén feltüntetett módon
(*) tensiunea şi frecvenţa dispozitivului, aşa cum este indicat pe eticheta produsului
(*) napätie a frekvencia zariadenia, ako je uvedené na štítku produktu
(*) prietaiso įtampa ir dažnis, kaip nurodyta gaminio etiketėje
(*) ierīces spriegums un frekvence, kā norādīts uz izstrādājuma etiķetes
(*) seadme pinge ja sagedus vastavalt toote etiketile

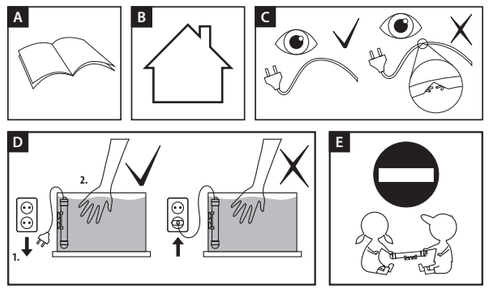

Figura 1. Montaggio di un modulo di illuminazione supplementare nel coperchio di un LEDDY 75
Ábra. 1. Egy további világítási modul felszerelése a LEDDY 75 fedelébe
Figura. 1. Montarea unui modul de iluminat suplimentar în capacul unui LEDDY 75
Obrázok. 1. Montáž prídavného osvetľovacieho modulu do veka zariadenia LEDDY 75
Paveikslas. 1. Papildomo apšvietimo modulio montavimas LEDDY 75 dangtyje
Attēls. 1. Papildu apgaismes moduļa montāža LEDDY 75 vākā
Joonis. 1. Täiendava valgustusmooduli paigaldamine LEDDY 75 kaane külge

Figura 2. Modifica del coperchio di un set LEDDY 75 per alloggiare un filtro a tanica
Ábra. 2. A LEDDY 75 készlet fedelének átalakítása a következő tartályos szűrő befogadására
Figura. 2. Modificarea capacului unui set LEDDY 75 pentru a găzdui un filtru de canistre
Obrázok. 2. Úprava veka súpravy LEDDY 75 na umiestnenie kanistrový filter
Paveikslas. 2. Komplekto LEDDY 75 dangčio modifikavimas, kad būtų kanistrinį filtrą
Attēls. 2. Komplekta LEDDY 75 vāka pārveidošana, lai tajā varētu kannu filtru
Joonis. 2. Komplekti LEDDY 75 kaane muutmine, et lisada sinna järgmine moodul kanistrifiltri jaoks

Fig. 3. Sostituzione di un modulo LED nel coperchio di un set LEDDY 40 o 60
Ábra. 3. LED-modul cseréje a LEDDY 40 vagy 60 készlet fedelében
Figura. 3. Înlocuirea unui modul LED în capacul unui set LEDDY 40 sau 60
Obr. 3. Výmena LED modulu vo veku súpravy LEDDY 40 alebo 60
Paveikslas. 3. LED modulio pakeitimas LEDDY 40 arba 60 rinkinio dangtyje
Attēls. 3. LED moduļa nomaiņa LEDDY 40 vai 60 komplekta vākā
Joonis. 3. LEDDY 40 või 60 komplekti kaane LED-mooduli asendamine

Fig. 4. Sostituzione di un modulo LED nel coperchio di un set LEDDY 75
Ábra. 4. LED-modul cseréje a LEDDY 75 készlet fedelében
Figura. 4. Înlocuirea unui modul LED în capacul unui set LEDDY 75
Obr. 4. Výmena LED modulu vo veku súpravy LEDDY 75
Paveikslas. 4. LED modulio keitimas LEDDY 75 rinkinio dangtyje
Attēls. 4. LED moduļa nomaiņa LEDDY 75 komplekta vākā
Joonis. 4. LED-mooduli asendamine LEDDY 75 komplekti kaanes

IT MANUALE D'USO

Grazie per aver scelto un prodotto AQUAEL. Siamo fiduciosi che sarai soddisfatto delle sue prestazioni. Ti chiediamo di leggere attentamente il manuale di istruzioni prima di utilizzare il prodotto per evitare potenziali problemi.

DESIGNAZIONE E PROPRIETÀ. I coperchi LEDDY sono progettati per acquari d'acqua dolce. Vengono utilizzati per illuminare l'interno della vasca, per evitare che i pesci saltino fuori e per ridurre l'evaporazione dell'acqua e la perdita di calore. Sono eccezionalmente durevoli grazie alla tecnologia di stampaggio a iniezione utilizzata per la loro produzione. I coperchi sono dotati di un'unità di illuminazione integrata e di uno sportello per l'alimentazione dei pesci. Questo prodotto contiene una sorgente luminosa con una classe di efficienza energetica F. L'illuminazione può essere sostituita dall'utente finale (fig. 3-4). L'illuminazione montata nel coperchio è un modulo LED Day & Night unico nel suo genere che funziona in tre modalità: DAY / DAYBREAK / NIGHT. La modalità DAY è di base e la luce più forte per illuminare l'acquario durante il giorno La modalità DAYBREAK ha un'emissione luminosa ridotta fino al 50% più la luce blu. Funziona bene come prima modalità dopo la notte e durante l'alimentazione, in particolare se si dispone di scorte timide. La modalità NOTTE è un bagliore blu che offre un'opportunità unica per osservare l'acquario dopo il tramonto, compresi i pesci e gli animali notturni. L'illuminazione Day & Night metterà in risalto la disposizione interna del tuo acquario sia di giorno che di notte e lo renderà più accogliente. Il cambio della modalità di funzionamento GIORNO / ALBA / NOTTE avviene dopo lo spegnimento e l'accensione del modulo con un interruttore in non più di 5 secondi. Il passaggio diretto alla modalità GIORNO avviene dopo lo spegnimento del modulo per un periodo superiore a 5 secondi e il suo riavvio. Il modulo LEDDY TUBE emette molta più luce rispetto a una lampada fluorescente convenzionale, consumando circa il 50% in meno di energia. A differenza delle lampade fluorescenti, il modulo LED non richiede frequenti sostituzioni. Il coperchio LEDDY offre la possibilità di un modulo di illuminazione aggiuntivo di facile installazione, a seconda delle esigenze dell'utente. Il coperchio è dotato del sistema Smart Open, che elimina la necessità di cerniere e puntelli quando si solleva il coperchio. Attraverso una rete di tubuli all'interno del coperchio, l'acqua di condensa viene raccolta e scaricata nuovamente nel serbatoio. Sul retro del coperchio sono presenti apposite scanalature che facilitano la realizzazione di aperture per l'installazione di un filtro hangon (fig. 1) o canister (fig. 2). Si noti che effettuando tali aperture nel coperchio non si perde la garanzia del produttore.

CONDIZIONI PER UN USO SICURO

Questo dispositivo è stato prodotto in conformità con gli attuali standard di sicurezza dell'UE. Per garantire un uso sicuro e a lungo termine del dispositivo, leggere le seguenti condizioni per un uso sicuro.

1. Attenzione! Si prega di leggere attentamente prima dell'uso. Conservare questo documento per riferimento futuro. Prima dell'installazione e prima di ogni utilizzo del dispositivo, consultare queste istruzioni di montaggio e uso (fig. A).
2. Il dispositivo è adatto solo per l'uso in ambienti interni e solo per lo scopo previsto (fig. B).
3. Il dispositivo deve essere collegato solo alla rete elettrica la cui tensione nominale e frequenza nominale corrispondono a quelle indicate sul dispositivo.
4. Se il tubo o il cavo esterno dell'apparecchio è danneggiato, non può essere sostituito; Il raccordo deve essere distrutto (fig. C).
5. ATTENZIONE! Prima di aprire l'apparecchio per la manutenzione, scollegare il dispositivo dalla fonte di alimentazione. Prima di mettere la mano in acqua, scollegare sempre tutti i dispositivi all'interno del contenitore dalla loro fonte di alimentazione (fig. D).
6. Questa attrezzatura può essere utilizzata da bambini di almeno 3 anni di età e da persone con disabilità fisiche, mentali e persone prive di esperienza e conoscenza dell'attrezzatura, se è fornita la supervisione o l'istruzione sull'uso sicuro dell'attrezzatura in modo da comprendere i rischi connessi. I bambini non dovrebbero giocare con le attrezzature. I bambini senza supervisione non devono pulire e mantenere le attrezzature (fig. E).
7. La sorgente luminosa di questo apparecchio non è sostituibile. L'intero apparecchio deve essere sostituito al raggiungimento della fine della sua vita.

INSTALLAZIONE E MANUTENZIONE. I moduli luminosi forniti con le coperture LEDDY utilizzano lo stato dell'arte. Tecnologie LED. I potenti LED emettono una luce forte con una temperatura di colore di 7000 K (GIORNO). L'illuminazione può essere sostituita dall'utente finale. I moduli LEDDY TUBE PLANT con una temperatura di colore di 9000 K sono disponibili anche come accessori opzionali. Il montaggio del modulo di illuminazione nel coperchio è mostrato in fig. 3 (LEDDY 40 e 60) e in fig. 4 (LEDDY 75). Il modulo di illuminazione è esente da manutenzione. Se necessario, utilizzare un panno asciutto e pulito per spolverare la sua superficie.

SMONTAGGIO E SMALTIMENTO. È vietato gettare le apparecchiature elettriche ed elettriche usate in un bidone della spazzatura. La segregazione e il corretto utilizzo di questo tipo di rifiuti porta alla conservazione delle risorse dell'ambiente naturale. I rifiuti di apparecchiature elettriche ed elettroniche possono contenere sostanze pericolose. Il corretto smaltimento delle apparecchiature usate eviterà potenziali effetti negativi sull'ambiente e sulla salute. L'utente è responsabile della consegna del prodotto usato presso un punto di raccolta specializzato dove sarà accettato gratuitamente. È possibile ottenere informazioni su tale struttura presso le autorità locali presso il venditore del prodotto.

CONDIZIONI DI GARANZIA. Il produttore concede una garanzia di 24 mesi a partire dalla data di acquisto. La garanzia copre i difetti derivanti da un difetto del produttore, ad esempio materiali difettosi o errori di montaggio. Non copre i danni dovuti a colpa dell'utente causati da un uso improprio del dispositivo o dall'utilizzo del dispositivo per scopi discordanti dalla sua destinazione. Attenzione: qualsiasi tentativo di modifica o smontaggio eccedente il normale utilizzo e manutenzione fa decadere la garanzia. In caso di rilevamento di un funzionamento improprio del dispositivo, inviarlo con la scheda di garanzia compilata all'indirizzo del produttore o del distributore. La conformità della data di produzione stampigliata sul prodotto e scritta nella scheda di garanzia è un prerequisito per l'accettazione della garanzia. Le seguenti condizioni di garanzia non escludono, limitano o sospendono i diritti dell'utente derivanti dalla discrepanza della merce con il contratto. La garanzia è limitata alla sola riparazione o sostituzione dell'unità e non copre perdite o danni consequenziali a oggetti animati o inanimati.

HU FELHASZNÁLÓI KÉZIKÖNYVBEN

Köszönjük, hogy AQUAEL terméket választott. Biztosak vagyunk benne, hogy elégedett lesz a teljesítményével. Kérjük, hogy a termék használata előtt figyelmesen olvassa el a használati útmutatót, hogy elkerülje az esetleges problémákat.

MEGNEVEZÉS ÉS TULAJDONSÁGOK. A LEDDY fedeleket édesvízi akváriumokhoz tervezték. A tartály belsejének megvilágítására, a halak kiugrásának megakadályozására, valamint a vízpárolgás és a hőveszteség csökkentésére szolgálnak. A gyártásukhoz használt fröccsöntési technológiának köszönhetően kivételesen tartósak. A fedelek beépített világítóegységgel és haletető fedéllel vannak felszerelve. Ez a termék F energiahatékonysági osztályú fényforrást tartalmaz. A világítást a végfelhasználó cserélheti (3-4. ábra). A fedélbe szerelt világítás egy egyedülálló nappali és éjszakai LED modul, amely három üzemmódban működik: NAPPAL / HAJNAL / ÉJSZAKA. A DAY mód alap és a legerősebb fény az akvárium napközbeni megvilágításához A DAYBREAK mód akár 50%-kal csökkentett fénykibocsátással és kék fénnyel rendelkezik. Jól működik első módként éjszaka után és etetés közben, különösen, ha félénk állománya van. Az ÉJSZAKA mód egy kék fény, amely egyedülálló lehetőséget kínál az akvárium sötétedés utáni megfigyelésére, beleértve a halakat és az éjszakai állatokat is. A nappali és éjszakai világítás gyönyörűen kiemeli az akvárium belső elrendezését nappal és éjszaka egyaránt, és hangulatosabbá teszi. A DAY / DAYBREAK / NIGHT üzemmód váltása a modul kikapcsolása és bekapcsolása után legfeljebb 5 másodperc alatt történik. A DAY üzemmódba való közvetlen váltás a modul több mint 5 másodperces kikapcsolása, majd újraindítása után történik. A LEDDY TUBE modul sokkal több fényt bocsát ki, mint egy hagyományos fénycső, miközben körülbelül 50%-kal kevesebb energiát fogyaszt. A fénycsövekkel ellentétben a LED-modul nem igényel gyakori cserét. A LEDDY fedél lehetővé teszi a kiegészítő világítási modul egyszerű telepítését, a felhasználó igényeitől függően. A fedél Smart Open rendszerrel van felszerelve, amely kiküszöböli a zsanérok és támaszok szükségességét a fedél felemelésekor. A fedél belsejében lévő tubulusok hálózatán keresztül a kondenzvizet összegyűjtik és visszaengedik a tartályba. A fedél hátulján speciális hornyok találhatók, amelyek megkönnyítik a nyílások készítését a hangon (1. ábra) vagy a tartály (2. ábra) szűrő felszereléséhez. Vegye figyelembe, hogy ha ilyen nyílásokat készít a fedélben, akkor nem veszíti el a gyártó garanciáját.

A BIZTONSÁGOS HASZNÁLAT FELTÉTELEI

Ezt a készüléket a hatályos EU biztonsági szabványoknak megfelelően gyártották. A készülék hosszú távú és biztonságos használatának biztosítása érdekében kérjük, olvassa el az alábbi feltételeket a biztonságos használat érdekében.

1. Vigyázat! Használat előtt figyelmesen olvassa el. Őrizze meg ezt a dokumentumot későbbi használatra. A készülék telepítése előtt és minden használata előtt olvassa el ezeket az összeszerelési és használati utasításokat (A ábra).
2. A készülék csak beltéri használatra és csak rendeltetésszerűen használható (B ábra).
3. A készüléket csak olyan hálózati rendszerhez szabad csatlakoztatni, amelynek névleges feszültsége és névleges frekvenciája megfelel a készüléken feltüntetettnek.
4. Ha a lámpatest külső tömlője vagy vezetéke megsérült, nem cserélhető ki; a szerelvényt meg kell semmisíteni (C ábra).
5. FIGYELEM! Mielőtt karbantartás céljából kinyitná a lámpatestet, válassza le a készüléket az áramforrásról. Mielőtt a vízbe tenné a kezét, mindig húzza ki a tartály belsejében lévő összes eszközt az áramforrásból (D ábra).
6. Ezt a felszerelést legalább 3 éves gyermekek, testi és szellemi fogyatékossággal élő személyek, valamint a berendezéssel kapcsolatos tapasztalattal és ismeretekkel nem rendelkező személyek használhatják, amennyiben a berendezés biztonságos használatára vonatkozó felügyeletet vagy oktatást biztosítják a felmerülő kockázatok megértése érdekében. A gyermekek nem játszhatnak felszereléssel. A felügyelet nélküli gyermekek nem tisztíthatják és nem tarthatják karban a berendezéseket (E ábra).
7. A lámpatest fényforrása nem cserélhető. A teljes lámpatestet ki kell cserélni élettartama végén.

TELEPÍTÉS ÉS KARBANTARTÁS. A LEDDY burkolatokhoz mellékelt világítási modulok a legmodernebbeket alkalmazzák. LED technológiák. A nagy teljesítményű LED-ek erős fényt bocsátanak ki, 7000 K (DAY) színhőmérséklettel. A világítást a végfelhasználó cserélheti. A 9000 K színhőmérsékletű LEDDY TUBE PLANT modulok opcionális tartozékként is kaphatók. A világítómodul fedélbe történő összeszerelése a 3. ábrán látható (LEDDY 40 és 60) és a 4. ábrán (LEDDY 75). A világítási modul karbantartást nem igényel. Ha szükséges, száraz, tiszta ruhával porolja le a felületét.

SZÉTSZERELÉS ÉS ÁRTALMATLANÍTÁS. Tilos a használt elektromos és elektronos berendezéseket a kukába dobni. Az ilyen típusú hulladékok elkülönítése és megfelelő hasznosítása a természeti környezet erőforrásainak megőrzéséhez vezet. Az elektromos és elektronikus berendezések hulladékai veszélyes anyagokat tartalmazhatnak. A használt berendezések megfelelő ártalmatlanításával elkerülhetők a környezetre és az egészségre gyakorolt esetleges negatív hatások. A felhasználó felelős azért, hogy a használt terméket egy speciális gyűjtőhelyre szállítsa, ahol azt ingyenesen átveszik. Az ilyen lehetőségekről a helyi hatóságoknál a termék eladójánál tájékozódhat.

GARANCIÁLIS FELTÉTELEK. A gyártó a vásárlás napjától kezdődően 24 hónapos garanciát vállal. A garancia a gyártói hibákból, azaz az anyaghibákból vagy összeszerelési hibákból eredő hibákra vonatkozik. Nem terjed ki a felhasználó hibájából eredő károkra, amelyeket a készülék nem megfelelő kezelése vagy a készülék rendeltetési helyétől eltérő célokra történő használata okozott. Figyelem: a normál használatot és karbantartást meghaladó módosítási vagy szétszerelési kísérlet a garancia érvényét vonja maga után. Ha a készülék nem megfelelő működését észleli, küldje el a kitöltött jótállási jegygyel a gyártó vagy a forgalmazó címére. A garancia elfogadásának előfeltétele a termékre bélyegzett és a jótállási jegybe írt gyártási dátum megfelelősége. Az alábbi jótállási feltételek nem zárják ki, nem korlátozzák vagy függesztik fel a felhasználó jogait, amelyek az áru szerződéstől való eltéréséből származnak. A garancia csak az egység javítására vagy cserélére korlátozódik, és nem terjed ki az élő vagy élettelen tárgyak következményes elvesztésére vagy károsodására.

RO MANUALUL DE UTILIZARE

Vă mulţumim că aţi ales un produs AQUAEL. Suntem încrezători că veţi fi mulţumiţi de performanţa sa. Vă rugăm să citiţi cu atenţie manualul de instrucţiuni înainte de a utiliza produsul pentru a evita orice potenţiale probleme.

DENUMIRE ŞI PROPRIETĂŢI. Capacele LEDDY sunt concepute pentru acvarii de apă dulce. Acestea sunt folosite pentru a ilumina interiorul rezervorului, pentru a preveni săritura peştilor şi pentru a reduce evaporarea apei şi pierderile de căldură. Sunt excepţional de durabile datorită tehnologiei de turnare prin injecţie utilizată pentru producţia lor. Capacele sunt echipate cu o unitate de iluminat încorporată şi o clapetă de hrănire a peştilor. Acest produs conţine o sursă de lumină cu clasa de eficienţă energetică F. Iluminatul poate fi înlocuit de utilizatorul final (fig. 3-4). Iluminarea montată în capac este un modul LED unic de zi şi noapte care funcţionează în trei moduri: ZI / ZI / NOAPTE. Modul DAY este de bază şi cea mai puternică lumină pentru a ilumina acvariul în timpul zilei Modul DAYBREAK are o lumină redusă de până la 50% plus lumină albastră. Funcţionează bine ca prim mod după noapte şi în timpul hrănirii, mai ales dacă aveţi stoc timid. Modul NOAPTE este o strălucire albastră care oferă o oportunitate unică de a observa acvariul după lăsarea întunericului, inclusiv peştii şi animalele nocturne. Iluminatul de zi şi de noapte va evidenţia frumos aranjamentul interior al acvariului tău atât în timpul zilei, cât şi al nopţii, şi îl va face să pară mai confortabil. Schimbarea modului de funcţionare ZI / ZI / NOAPTE are loc după oprirea şi pornirea modulului cu un comutator în cel mult 5 secunde. Comutarea directă la modul DAY are loc după oprirea modulului pentru o perioadă mai mare de 5 secunde şi apoi repornirea acestuia. Modulul LEDDY TUBE emite mult mai multă lumină decât o lampă fluorescentă convenţională, consumând în acelaşi timp cu aproximativ 50% mai puţină energie. Spre deosebire de lămpile fluorescente, modulul LED nu necesită înlocuire frecventă. Capacul LEDDY oferă posibilitatea unei instalări uşoare a modulului de iluminat suplimentar, în funcţie de nevoile utilizatorului. Capacul este echipat cu sistemul Smart Open, care elimină nevoia de balamale şi recuzită la ridicarea capacului. Printr-o reţea de tubuli din interiorul capacului, apa condensată este colectată şi evacuată înapoi în rezervor. În spatele capacului, există caneluri speciale care facilitează realizarea deschiderilor pentru instalarea unui filtru hangon (Fig. 1) sau canistră (Fig. 2). Reţineţi că, făcând astfel de deschideri în capac, nu pierdeţi garanţia producătorului.

CONDIŢII DE UTILIZARE ÎN SIGURANŢĂ

Acest dispozitiv a fost fabricat în conformitate cu standardele de siguranţă actuale ale UE. Pentru a asigura utilizarea pe termen lung şi în siguranţă a dispozitivului, vă rugăm să citiţi următoarele condiţii pentru o utilizare în siguranţă.

1. Atenţie! Vă rugăm să citiţi cu atenţie înainte de utilizare. Păstraţi acest document pentru referinţe viitoare. Înainte de instalare şi înainte de fiecare utilizare a dispozitivului, vă rugăm să consultaţi aceste instrucţiuni de asamblare şi utilizare (fig. A).
2. Dispozitivul este potrivit numai pentru utilizare în interior şi numai pentru scopul propus (fig. B).
3. Dispozitivul trebuie conectat numai la sistemul de reţea a cărui tensiune nominală şi frecvenţă nominală corespund celor indicate pe dispozitiv.
4. Dacă furtunul extern sau cablul corpului de iluminat este deteriorat, acesta nu poate fi înlocuit; fitingul trebuie distrus (fig. C).
5. AVERTISMENT! Înainte de a deschide corpul de iluminat pentru întreţinere, deconectaţi dispozitivul de la sursa de alimentare. Înainte de a pune mâna în apă, deconectaţi întotdeauna toate dispozitivele din interiorul recipientului de la sursa de alimentare (fig. D).
6. Acest echipament poate fi utilizat de copii cu vârsta de cel puţin 3 ani şi de persoane cu dizabilităţi fizice, mentale şi de persoane care nu au experienţă şi cunoştinţe despre echipament, dacă este asigurată supravegherea sau instrucţiunile privind utilizarea în siguranţă a echipamentului, astfel încât să fie înţelese riscurile implicate. Copiii nu trebuie să se joace cu echipamentul. Copiii nesupravegheaţi nu trebuie să cureţe şi să întreţină echipamentul (fig. E).
7. Sursa de lumină a acestui corp de iluminat nu poate fi înlocuită. Întregul corp de iluminat trebuie înlocuit la sfârşitul duratei de viaţă.

INSTALARE ŞI ÎNTREŢINERE. Modulele de iluminat furnizate cu capacele LEDDY folosesc cele mai moderne tehnologii. Tehnologii LED. LED-urile puternice emit o lumină puternică cu o temperatură de culoare de 7000 K (DAY). Iluminatul poate fi înlocuit de utilizatorul final. Modulele LEDDY TUBE PLANT cu o temperatură de culoare de 9000 K sunt, de asemenea, disponibile ca accesorii opţionale. Asamblarea modulului de iluminat în capac este prezentată în fig. 3 (LEDDY 40 şi 60) şi în fig. 4 (LEDDY 75). Modulul de iluminat nu necesită întreţinere. Dacă este necesar, folosiţi o cârpă uscată şi curată pentru a-i şterge praful suprafaţa.

DEZASAMBLARE ŞI ELIMINARE. Este interzisă aruncarea echipamentelor electrice şi electrice uzate într-un coş de gunoi. Segregarea şi utilizarea corectă a acestui tip de deşeuri duce la conservarea resurselor mediului natural. Deşeurile de echipamente electrice şi electronice pot conţine substanţe periculoase. Eliminarea corectă a echipamentelor uzate va evita potenţialele efecte negative asupra mediului şi sănătăţii. Utilizatorul este responsabil pentru livrarea produsului folosit la un punct de colectare specializat unde va fi acceptat gratuit. Puteţi obţine informaţii despre o astfel de facilitate de la autorităţile locale la vânzătorul de produse.

CONDIŢII DE GARANŢIE. Producătorul acordă o garanţie de 24 de luni începând cu data achiziţiei. Garanţia acoperă defectele care decurg din vina producătorului, adică materiale defecte sau erori de asamblare. Nu acoperă daunele cauzate din vina utilizatorului cauzate de manipularea necorespunzătoare a dispozitivului sau de utilizarea dispozitivului în scopuri discordante destinaţiei sale. Atenţie: orice încercare de modificare sau dezasamblare care depăşeşte utilizarea şi întreţinerea normală provoacă anularea garanţiei. În cazul în care observaţi funcţionarea necorespunzătoare a dispozitivului, trimiteţi-l cu cardul de garanţie completat la adresa producătorului sau distribuitorului. Conformitatea datei de producţie ştampilată pe produs şi scrisă în cardul de garanţie este o condiţie prealabilă pentru acceptarea garanţiei. Următoarele condiţii de garanţie nu exclud, limitează sau suspendă drepturile utilizatorului derivate din discrepanţa mărfurilor cu acordul. Garanţia este limitată doar la repararea sau înlocuirea unităţii şi nu acoperă pierderile sau deteriorarea consecinţelor obiectelor animate sau neînsufleţite.

SK POUŽÍVATEĽSKEJ PRÍRUČKE

Ďakujeme, že ste si vybrali produkt AQUAEL. Sme presvedčení, že s jeho výkonom budete spokojní. Žiadame vás, aby ste si pred použitím produktu pozorne prečítali návod na použitie, aby ste predišli prípadným problémom.

OZNAČENIE A VLASTNOSTI. Viečka LEDDY sú určené pre sladkovodné akvária. Používajú sa na osvetlenie vnútra nádrže, na zabránenie vyskakovaniu ryb a na zníženie odparovania vody a tepelných strát. Sú mimoriadne odolné vďaka technológii vstrekovania použitej na ich výrobu. Viečka sú vybavené vstavanou osvetľovacou jednotkou a klapkou na kŕmenie rýb. Tento výrobok obsahuje svetelný zdroj s triedou energetickej účinnosti F. Osvetlenie môže vymeniť koncový používateľ (obr. 3-4). Osvetlenie namontované vo veku je unikátny denný a nočný LED modul pracujúci v troch režimoch: DEŇ / SVITANIE / NOC. Režim DAY je základný a najsilnejšie svetlo na osvetlenie akvária počas dňa Režim DAYBREAK má znížený svetelný výkon až o 50 % plus modré svetlo. Funguje dobre ako prvý režim po noci a počas kŕmenia, najmä ak máte plaché zásoby. Režim NIGHT je modrá žiara poskytujúca jedinečnú príležitosť pozorovať akvárium po zotmení, vrátane rýb a nočných zvierat. Denné a nočné osvetlenie krásne zvýrazní vnútorné usporiadanie vo vašom akváriu počas dňa aj noci a urobí ho útulnejším. Zmena prevádzkového režimu DEŇ / SVITANIE / NOC nastáva po vypnutí a zapnutí modulu vypínačom za najviac 5 sekúnd. Prepnutie priamo do režimu DAY prebieha po vypnutí modulu na dobu dlhšiu ako 5 sekúnd a následnom jeho reštarte. Modul LEDDY TUBE vyžaruje oveľa viac svetla ako bežná žiarivka, pričom spotrebuje asi o 50 % menej energie. Na rozdiel od žiariviek LED modul nevyžaduje častú výmenu. Veko LEDDY poskytuje možnosť jednoduchej inštalácie dodatočného osvetľovacieho modulu v závislosti od potrieb používateľa. Veko je vybavené systémom Smart Open, ktorý eliminuje potrebu pántov a podpier pri zdvíhaní veka. Prostredníctvom siete tubulov vo veku sa kondenzovaná voda zhromažďuje a vypúšťa späť do nádrže. V zadnej časti veka sú špeciálne drážky, ktoré uľahčujú vytváranie otvorov pre inštaláciu závesného (obr. 1) alebo kanistrového (obr. 2) filtra. Upozorňujeme, že vytvorením takýchto otvorov vo veku nestrácate záruku výrobcu.

PODMIENKY BEZPEČNÉHO POUŽÍVANIA

Toto zariadenie bolo vyrobené v súlade s aktuálnymi bezpečnostnými normami EÚ. Aby ste zaistili dlhodobé a bezpečné používanie zariadenia, prečítajte si nasledujúce podmienky bezpečného používania.

1. Upozornenie! Pred použitím si pozorne prečítajte. Uschovajte si tento dokument pre budúce použitie. Pred